手把型录
技术手册

DARE

AERO1v

关于 AERO1v

类型	空力一体把
材质	碳纤维
尺寸	36 · 38 · 40 · 42
重量	350±10g (105-400mm)
相容型号	MA-AFO · VSRu 2023
走线	內走线(仅适用于电子和碟煞系统)

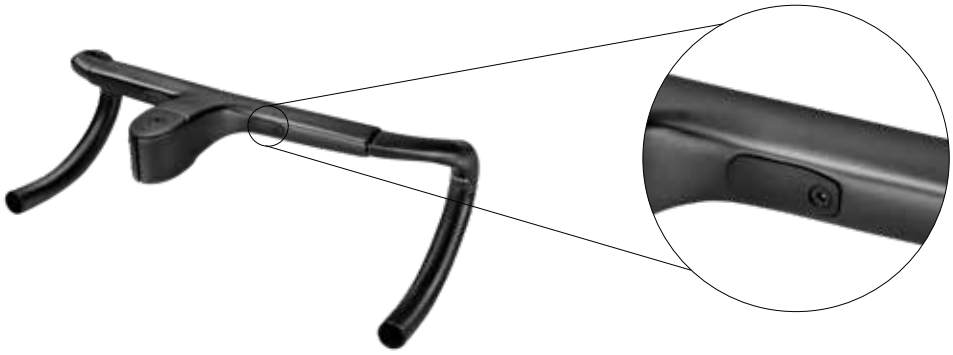

配有最新Shimano
上把位卫星变速按钮
(SW-RS801-T)安装孔位。

AERO1v 几何表

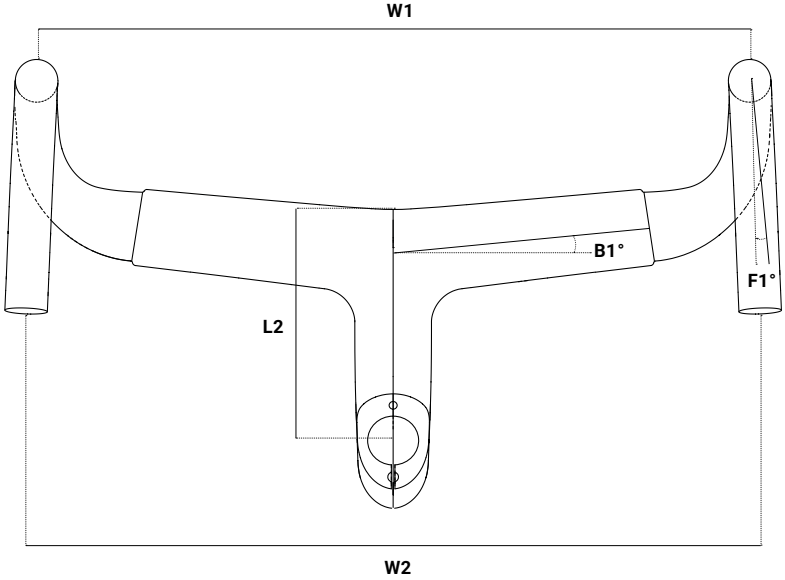

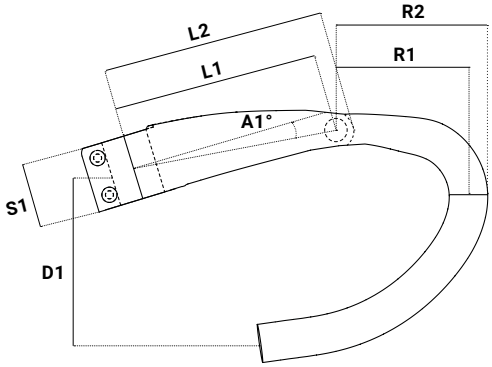

注意：

1. 此手把只能与电子换档齿轮组件一起安装。
2. 如果有特定的安装要求，请特别注意L1的尺寸测量。

尺寸 (mm)	36	38	40	42
W1 Hood-to-hood	360	380	400	420
W2 Drop-to-drop	372	392	412	432
R1 Reach	80	80	80	80
R2 Reach	92	92	92	92
D1 Drop	133.8	133.8	133.8	133.8
F1 Drop flare	2.4	2.4	2.4	2.4
B1 Backsweep	-5	-5	-5	-5
A1 Angle	-6	-6	-6	-6
S1 Stack	40.5	40.5	40.5	40.5
L1 Stem length*	80 · 90 · 105 · 120	80 · 90 · 105 · 120	90 · 105 · 120 · 130	90 · 105 · 120 · 130
L2 Stem length	87 · 97 · 112 · 127	87 · 97 · 112 · 127	97 · 112 · 127 · 137	97 · 112 · 127 · 137

*L1龙头长度 = 龙头束管中心到手把前缘弧度中心，即L2减7mm。

AERO1v R68

关于 AERO1v R68

类型	空力一体把
材质	碳纤维
尺寸	36 · 38
重量	350±10g (105-400mm)
特点	小手友善
相容型号	MA-AFO · VSRu 2023
走线	內走线(仅适用于电子和碟煞系统)

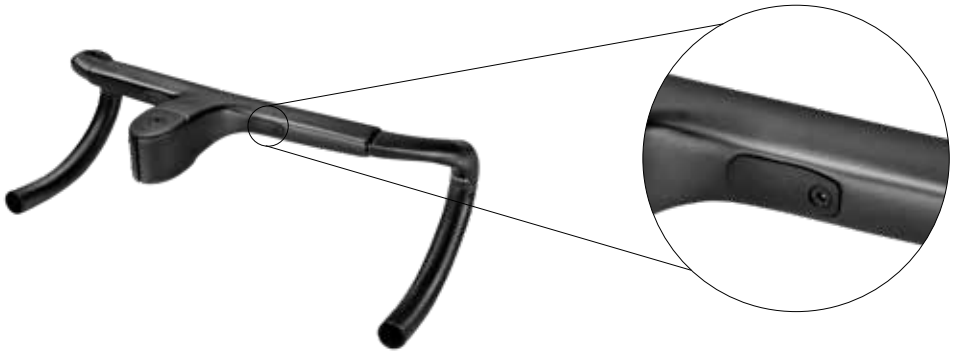

配有最新Shimano
上把位卫星变速按钮
(SW-RS801-T)安装孔位。

AERO1v R68 几何表

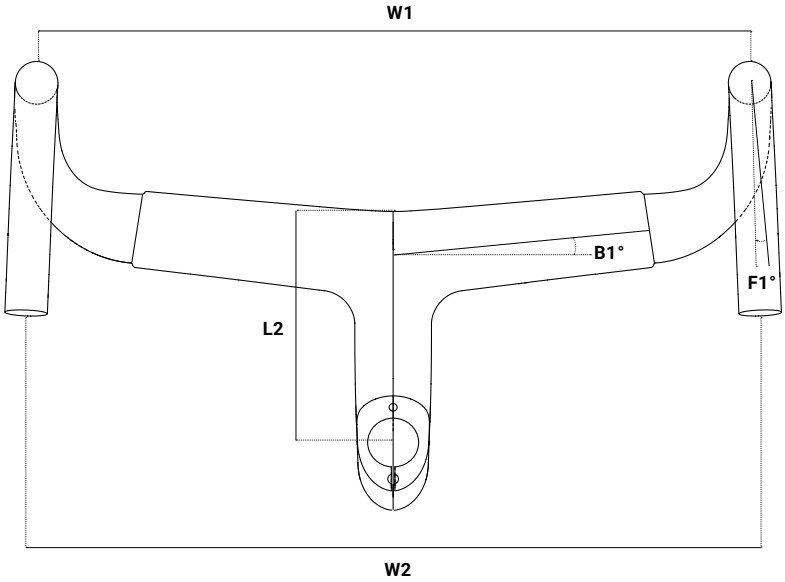

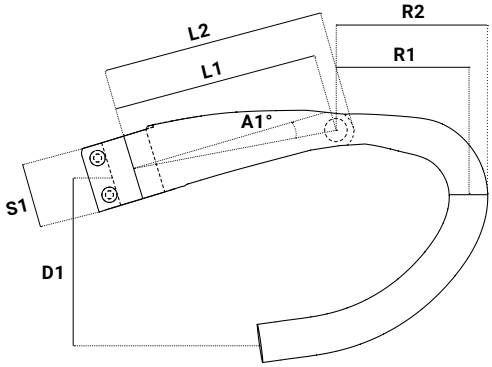

注意：

1. 此手把只能与电子换档齿轮组件一起安装。
2. 如果有特定的安装要求，请特别注意L1的尺寸测量。

尺寸 (mm)	36	38
W1 Hood-to-hood	360	380
W2 Drop-to-drop	372	392
R1 Reach	68	68
R2 Reach	79	79
D1 Drop	133.8	133.8
F1 Drop flare	2.4	2.4
B1 Backsweep	-5	-5
A1 Angle	-6	-6
S1 Stack	40.5	40.5
L1 Stem length*	105 · 120 · 130	105 · 120
L2 Stem length	112 · 127 · 137	112 · 127

*L1龙头长度 = 龙头束管中心到手把前缘弧度中心，即L2减7mm。

AERO1

关于 AERO1

类型	一体把
材质	碳纤维
尺寸	40 · 42 · 44
重量	375±10g (105-400mm)
相容型号	MA-AFO · MR1s
走线	半內走线

AERO1 几何表

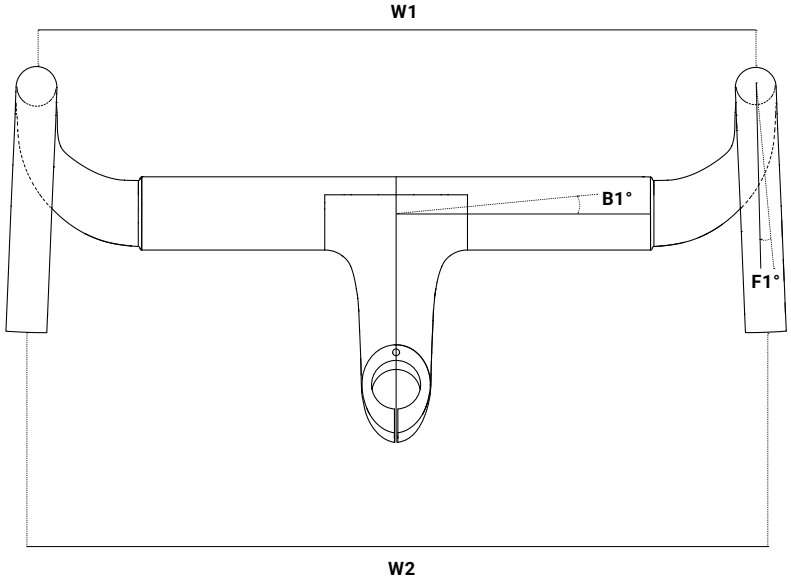

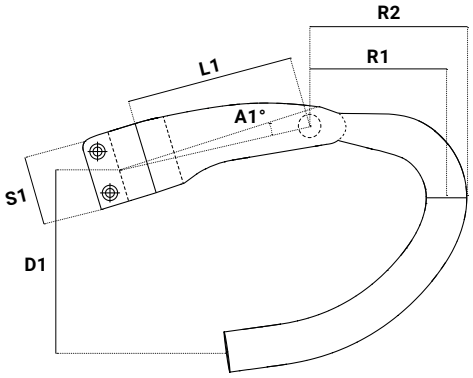

尺寸 (mm)	40	42	44
W1 Hood-to-hood	400	420	440
W2 Drop-to-drop	412	432	452
R1 Reach	80	80	80
R2 Reach	91	91	91
D1 Drop	133	133	133
F1 Drop flare	2.4	2.4	2.4
B1 Backsweep	0	0	0
A1 Angle	-7	-7	-7
S1 Stack	42.5	42.5	42.5
L1 Stem length	80 · 90 · 105 · 120	90 · 105 · 120 · 130	90 · 105 · 120 · 130

REMO

关于 REMO

类型	轻量把
材质	碳纤维
尺寸	36 · 38 · 40 · 42 · 44
重量	210±10g
相容型号	MA-AFO · MR1s · GFX
走线	外走线 內走线(仅适用于电子和碟煞系统)

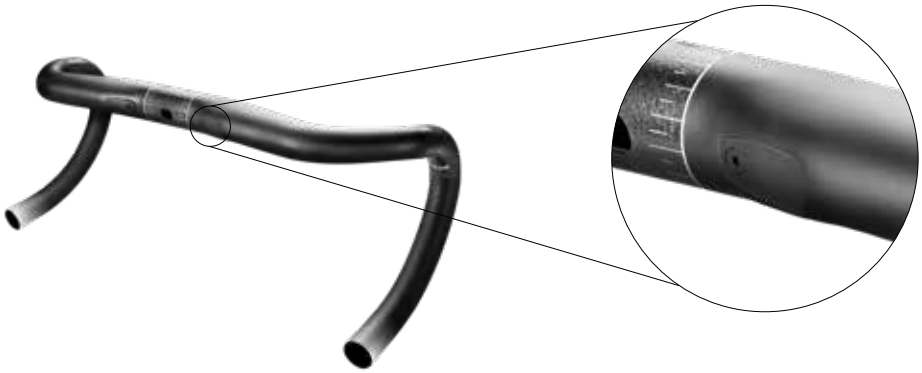

配有最新Shimano
上把位卫星变速按钮(SW-RS801-T)安装孔位。

REMO 几何表

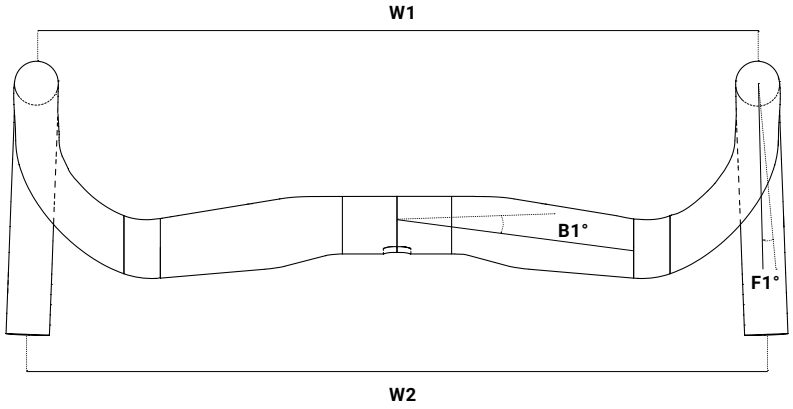

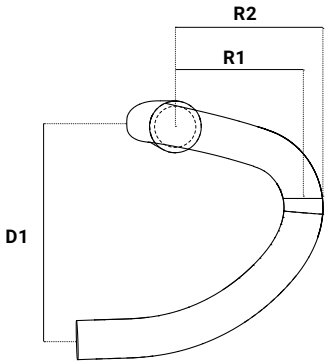

尺寸 (mm)	36	38	40	42	44
W1 Hood-to-hood	360	380	400	420	440
W2 Drop-to-drop	379	386	412	432	452
R1 Reach	76	78	78	78	78
R2 Reach	88	90	90	90	90
D1 Drop	118	130	130	130	130
F1 Drop flare	5	2.2	2.2	2.2	2.2
B1 Backsweep	9.5	7.5	7.5	7.5	7.5

ERGO ACE

关于 ERGO ACE

类型	竞速把
材质	碳纤维
尺寸	36 · 38 · 40 · 42 · 44
重量	205±10g
相容型号	MA-AFO · MR1s
走线	外走线 內走线(仅适用于电子和碟煞系统)

ERGO ACE 几何表

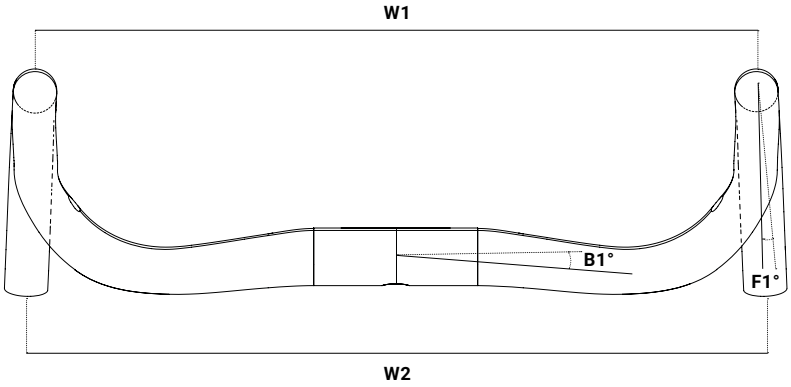

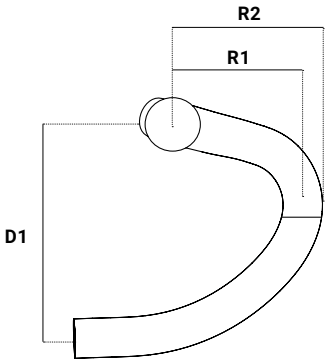

尺寸 (mm)	36	38	40	42	44
W1 Hood-to-hood	360	380	400	420	440
W2 Drop-to-drop	379	386	406	426	446
R1 Reach	76	78	78	78	78
R2 Reach	88	90	90	90	90
D1 Drop	118	130	130	130	130
F1 Drop flare	5	2	2	2	2
B1 Backsweep	4	4	4	4	4

ERGO 14

关于 ERGO 14

类型	外扩把
材质	碳纤维
尺寸	38 · 40 · 42 · 44
重量	205±10g
相容型号	GFX · MA-AFO · MR1s
走线	外走线

ERGO 14 几何表

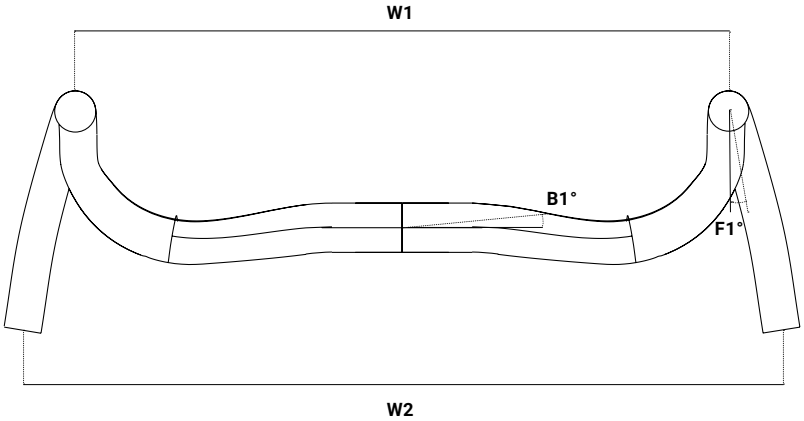

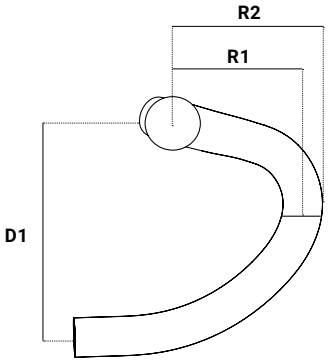

尺寸 (mm)	38	40	42	44
W1 Hood-to-hood	380	400	420	440
W2 Drop-to-drop	447	467	487	507
R1 Reach	78	78	78	78
R2 Reach	90	90	90	90
D1 Drop	130	130	130	130
F1 Drop flare	14	14	14	14
B1 Backsweep	3	3	3	3

VETOX ACE

关于 VETOX ACE

类型	空力把
材质	碳纤维
尺寸	38 · 40 · 42 · 44
重量	260±10g
相容型号	VSRu 2020 · MR1s
走线	內走线（仅适用于电子和碟煞系统）

VETOX ACE 几何表

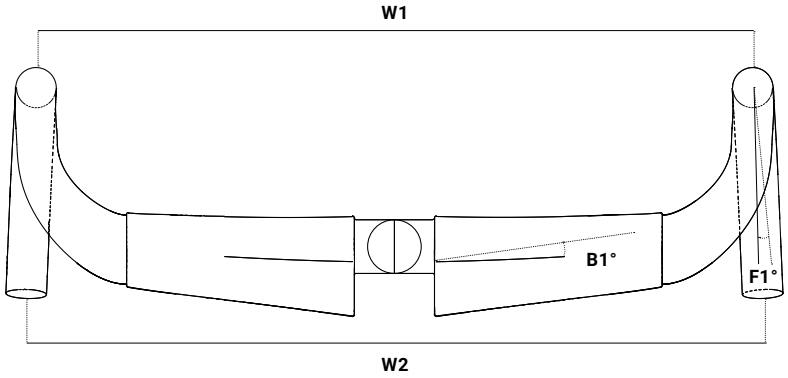

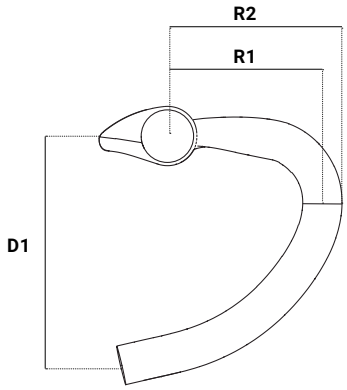

尺寸 (mm)	38	40	42	44
W1 Hood-to-hood	380	400	420	440
W2 Drop-to-drop	392	412	432	452
R1 Reach	85	85	85	85
R2 Reach	97	97	97	97
D1 Drop	138	138	138	138
F1 Drop flare	2.4	2.4	2.4	2.4
B1 Backsweep	0	0	0	0

AEROMAX

关于 VETOX ACE

类型	空力把
材质	碳纤维
尺寸	38 · 40 · 42 · 44
重量	230±10g
相容型号	MR1s
走线	外走线

AEROMAX 几何表

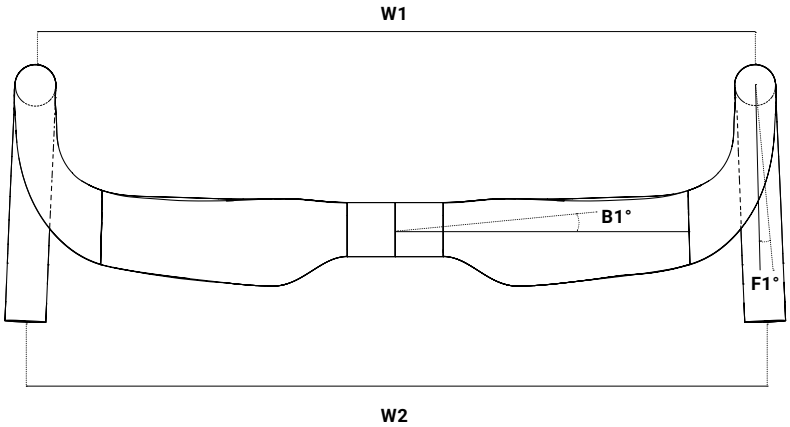

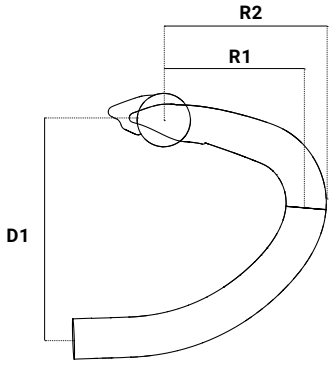

尺寸 (mm)	38	40	42	44
W1 Hood-to-hood	380	400	420	440
W2 Drop-to-drop	392	412	432	452
R1 Reach	84.5	84.5	84.5	84.5
R2 Reach	96.4	96.4	96.4	96.4
D1 Drop	130	130	130	130
F1 Drop flare	2	2	2	2
B1 Backsweep	0	0	0	0